Hakkımızda

Türkiye'nin önde gelen otomatik tente ve bioklimatik sistem üreticilerinden biri olan Gürün Tente, yenilikçi çözümleri ve yüksek kalite anlayışıyla dış mekan yaşam alanlarını dönüştürmektedir. Modern üretim tesisimizde, uzman ekibimizle birlikte estetik ve fonksiyonelliği bir araya getiren, uzun ömürlü ve dayanıklı sistemler geliştiriyoruz.

Yılların tecrübesiyle şekillenen üretim gücümüz, hem yurt içinde hem de yurt dışında geniş bir müşteri kitlesine ulaşmamızı sağlamaktadır. Gürün Tente, pergola, bioklimatik sistemler, rolling roof, zip perde ve cam sistemleri gibi farklı ürün gruplarında; estetik tasarımı, mühendislik bilgisiyle birleştirerek her ihtiyaca uygun çözümler sunmaktadır.

Geniş ürün yelpazemiz, kullanıcıların konforunu artırırken dış mekanları dört mevsim kullanılabilir hale getirmektedir. Yenilikçi teknolojiler ve modern üretim teknikleriyle sürekli gelişim gösteren firmamız, kalite standartlarını her zaman en üst seviyede tutarak güvenilir ve estetik çözümler üretmeyi ilke edinmiştir.

Gürün Tente, müşteri memnuniyetini öncelikli hedef olarak görmekte ve dış mekan yaşam alanlarını modern, konforlu ve prestijli mekanlara dönüştürmeyi amaçlamaktadır.

About Us

As one of the leading manufacturers of automatic awning and bioclimatic systems in Turkey, Gürün Tente transforms outdoor spaces with innovative solutions and a commitment to high quality. In our modern production facilities, we design and manufacture long-lasting systems that combine aesthetics with functionality, powered by our expert team.

With years of experience and strong production capacity, we serve a wide range of customers both domestically and internationally. Gürün Tente offers a diverse product portfolio including pergolas, bioclimatic systems, rolling roofs, zip screens, and glass systems—combining aesthetic design with advanced engineering to provide tailored solutions for every need.

Our wide range of products enhances comfort and makes outdoor spaces usable in all seasons. By continuously investing in new technologies and modern production techniques, our company upholds the highest quality standards and delivers reliable, durable, and elegant solutions.

Gürün Tente prioritizes customer satisfaction and aims to transform outdoor spaces into modern, comfortable, and prestigious environments.

GÜRÜN®
TENTE GÖLGELENDİRME


Gürün
PERGOLE & TENTE
Gürün
OTOMATİK TENTE SİSTEMLERİ
www.gurunlente.com


GÜRÜN PERGOLE TENTE



Lotus giyotin cam sistemleri, yatay eksende dönebilen panelleri sayesinde kolay ve güvenli temizlik imkanı sunar. Bu özellik, panelleri sökmeye veya dışarıya çıkmaya gerek kalmadan cam yüzeylere rahatça erişim sağlar. Sistem komple kapalıyken dahi iç yüzeyler kolaylıkla silinebilir.

Our Lotus cleanable guillotine glass systems are designed for easy and safe maintenance. The panels pivot horizontally, providing convenient access to the glass surfaces without needing to remove them or step outside. This allows for the interior surfaces to be easily wiped, even when the system is fully closed.







Temizlik için: Sistem kapalıyken önce en alttaki cam kolla içe açılır. Ardından orta cam açılarak dış yüzeyi temizlenir. Sistem tam açık konumdayken ise en üstteki camın dış yüzeyi temizlenir. Normal kullanıma dönmek için kilit mekanizması tekrar kapatılmalıdır.

For cleaning, the bottom glass panel is first opened inwards with the handle while the system is closed, followed by the middle panel, allowing their outer surfaces to be cleaned.
The outer surface of the top panel can be cleaned when the system is fully open.
The locking mechanism must be re-closed to return the system to normal operation.



TEMİZLENEBİLİR GİYOTİN SİSTEMİ / CLEANABLE GUILLOTINE SYSTEM







SİSTEM PROFİLLERİ

SYSTEMS PROFİLES



Yan Ray Profili / *Side Rail Profile*

Ürün Kodu / *Product Code*	3570
Ağırlık / *Weight*	1,772 kg/m 3,906 lb/m

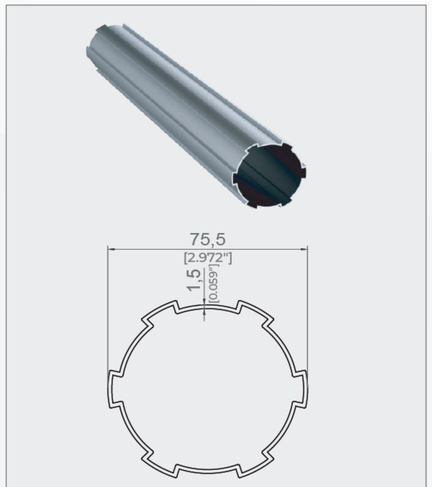

Motor Tüp Profili / *Motor Tube Profile*

Ürün Kodu / *Product Code*	5312
Ağırlık / *Weight*	1,100 kg/m 2,425 lb/m

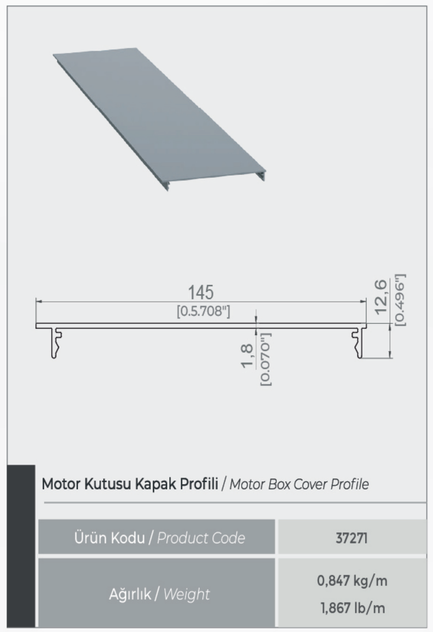

Motor Kutusu Kapak Profili / *Motor Box Cover Profile*

Ürün Kodu / *Product Code*	37271
Ağırlık / *Weight*	0,847 kg/m 1,867 lb/m

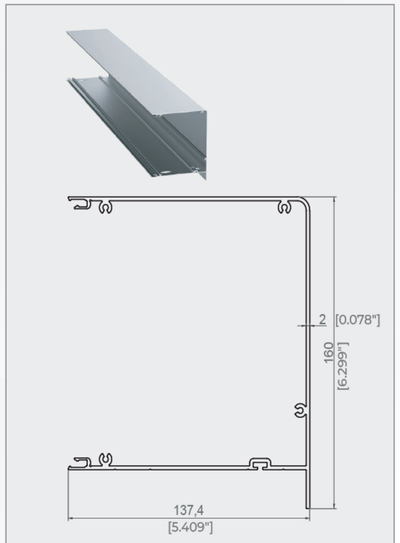

Motor Kutusu Profili / *Motor Box Profile*

Ürün Kodu / *Product Code*	37272
Ağırlık / *Weight*	2,700 kg/m 5,952 lb/m

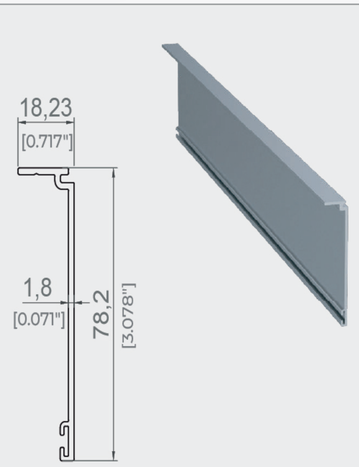

Yan Ray Kapak Profili / *Side Rail Cover Profile*

Ürün Kodu / *Product Code*	3071
Ağırlık / *Weight*	0,510 kg/m 1,124 lb/m

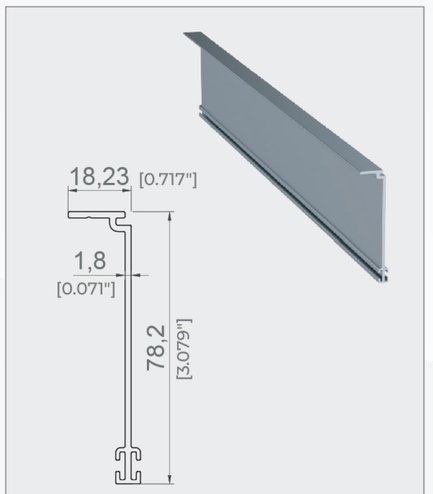

Yan Ray Orta Profil / *Side Rail Middle Profile*

Ürün Kodu / *Product Code*	3073
Ağırlık / *Weight*	0,540 kg/m 1,190 lb/m

SİSTEM PROFİLLERİ

SYSTEMS PROFİLES

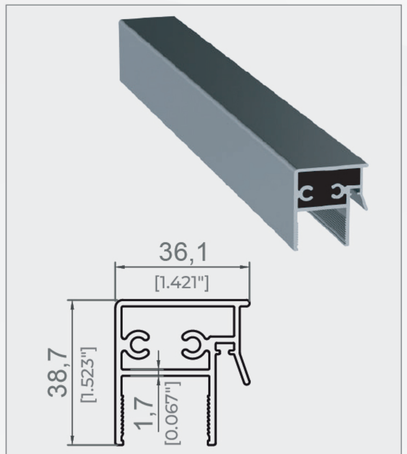

22mm Cam Panel Çekici Profili / *22mm Glass Panel Puller Profile*

Ürün Kodu / *Product Code*	3068
Ağırlık / *Weight*	0,860 kg/m 1,896 lb/m

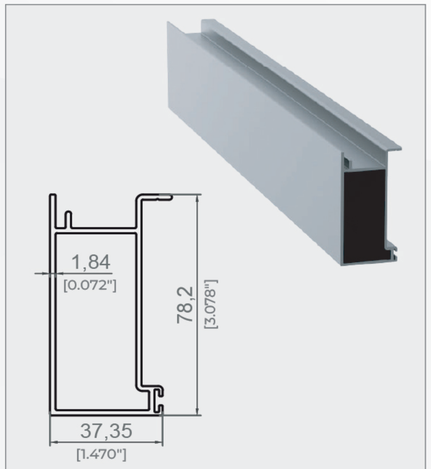

Yan Ray Dikme Profili / *Side Rail Pillar Profile*

Ürün Kodu / *Product Code*	3072
Ağırlık / *Weight*	1,170 kg/m 2,579 lb/m

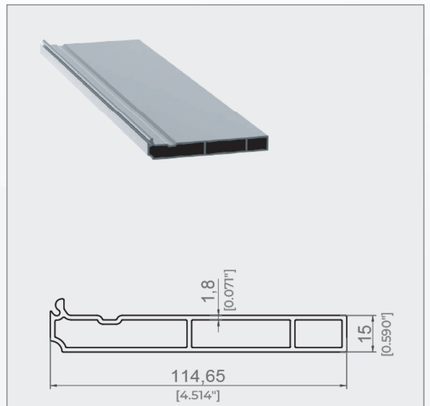

Baza Profili / *Sill Profile*

Ürün Kodu / *Product Code*	3066
Ağırlık / *Weight*	1,400 kg/m 3,086 lb/m

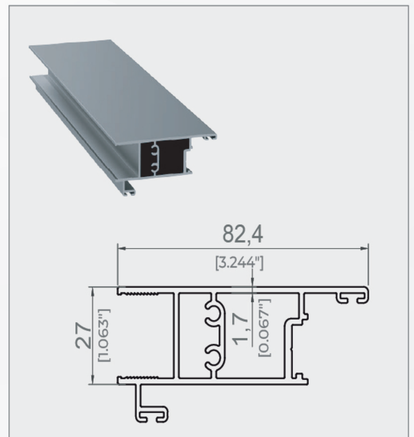

Sabit Cam Yan Kilit Profili / *Fixed Glass Side Lock Profile*

Ürün Kodu / *Product Code*	3569
Ağırlık / *Weight*	1,257 kg/m 2,771 lb/m

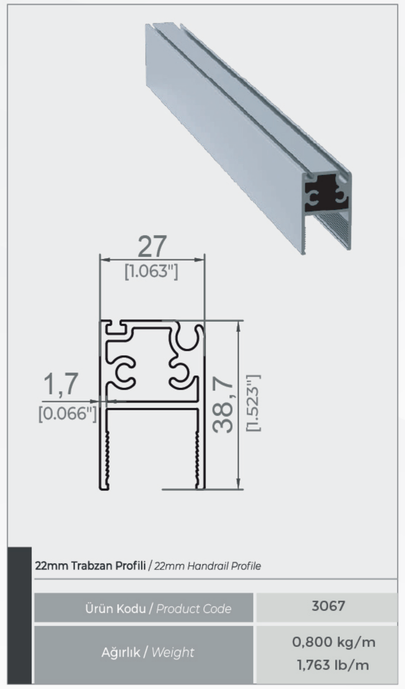

22mm Trabzan Profili / *22mm Handrail Profile*

Ürün Kodu / *Product Code*	3067
Ağırlık / *Weight*	0,800 kg/m 1,763 lb/m

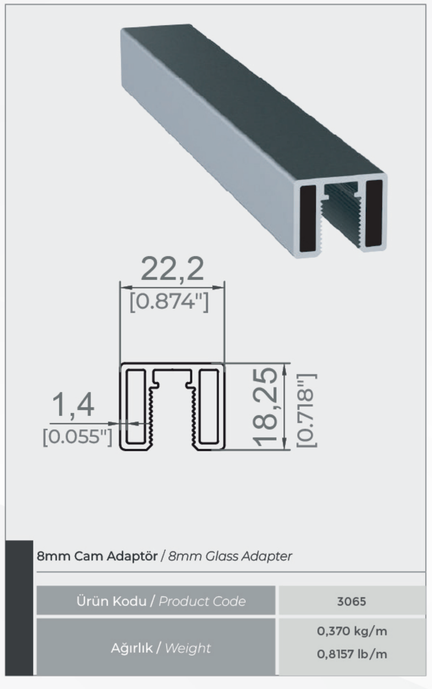

8mm Cam Adaptör / *8mm Glass Adapter*

Ürün Kodu / *Product Code*	3065
Ağırlık / *Weight*	0,370 kg/m 0,8157 lb/m

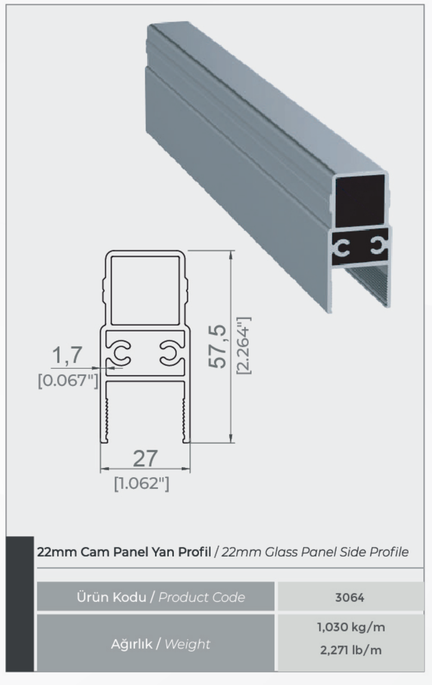

22mm Cam Panel Yan Profil / *22mm Glass Panel Side Profile*

Ürün Kodu / *Product Code*	3064
Ağırlık / *Weight*	1,030 kg/m 2,271 lb/m

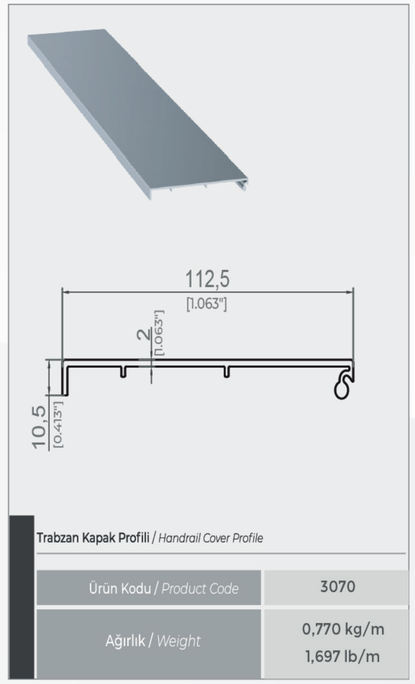

Trabzan Kapak Profili / *Handrail Cover Profile*

Ürün Kodu / *Product Code*	3070
Ağırlık / *Weight*	0,770 kg/m 1,697 lb/m

SİSTEM AKSESUARLARI

SYSTEM ACCESSORIES

GRN Zincirli Aksesuar Seti Yeni
Kod: LTS-1Y

GRN Chain Accessories New Set
Code: LTS-1Y



Cam Köşe Takozu
Glass Corner Wedge

Kod / *Code*	LTS-8
Adet / *Piece*	2



Tırnaklı Köşe Takozu
Nailed Corner Wedge

Kod / *Code*	LTS-8
Adet / *Piece*	6



Sabit Köşe Takozu Üst
Fixed Corner Wedge Top

Kod / *Code*	LTS-8
Adet / *Piece*	2



Dikme Ray Tırnak Plastiği
Sewing Rail Nail Plastic

Kod / *Code*	LTS-8
Adet / *Piece*	2



Mafsal Plastiği
Joint Plastic

Kod / *Code*	LTS-8
Adet / *Piece*	2



Sağ Panel Sabitleyici Plastik
Panel Fixing Plastic Right

Kod / *Code*	LTS-1Y
Adet / *Piece*	1



Sol Panel Sabitleyici Plastik
Panel Fixing Plastic Left

Kod / *Code*	LTS-1Y
Adet / *Piece*	1



Teker Sabitleyici Plastik
Wheel Fixing Plastic

Kod / *Code*	LTS-1Y
Adet / *Piece*	8



Sabit Köşe Takozu Alt
Glass Corner Wedge Bottom

Kod / *Code*	LTS-8
Adet / *Piece*	2



Plastik Tapa
Plastic Plug

Kod / *Code*	LTS-8
Adet / *Piece*	20



Alt Baza Plastiği
Base And Side Profile

Kod / *Code*	LTS-8
Adet / *Piece*	2



Zincir Aktarım Plastiği
Chain Transfer Plastic

Kod / *Code*	LTS-8
Adet / *Piece*	2



Boru Başı
Pipe Head

Kod / *Code*	LTS-8
Adet / *Piece*	1

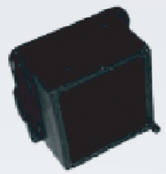

Profil Kapak Plastiği
Profile Cover Plastic

Kod / *Code*	LTS-8
Adet / *Piece*	6

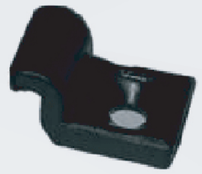

Açılır Cam Sabitleme Plastiği
Glass Fixing Plastic

Kod / *Code*	LTS-8
Adet / *Piece*	2



Rulmanlı Teker
Bearing Wheel

Kod / *Code*	LTS-1Y
Adet / *Piece*	16

Boyanabilir
Can be Painted



Tüp Motor Kapağı
Tube Motor Cover

Kod / *Code*	LTS-1Y
Adet / *Piece*	2

SİSTEM AKSESUARLARI

SYSTEM ACCESSORIES

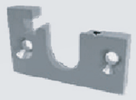

Rulman Yatağı
Bearing Fastening

Kod / *Code*	LTS-1Y
Adet / *Piece*	1



Rulman Kelepçesi
Bearing Clamp

Kod / *Code*	LTS-1Y
Adet / *Piece*	1



Motor Kutusu Kızağı
Motor Box Sled

Kod / *Code*	LTS-1Y
Adet / *Piece*	2



Zincir
Chain

Kod / *Code*	GYT-19
Adet / *Piece*	5 meters



GRN Dişli
GRN Gear

Kod / *Code*	LTS-6
Adet / *Piece*	2



Teker Sabitleme Vidası
Wheel Fixing Screw

Kod / *Code*	LTS-1Y
Adet / *Piece*	16

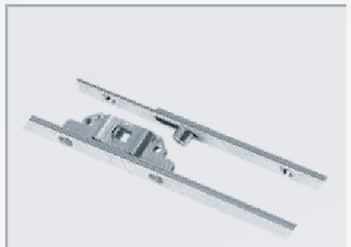

GRN İspanyolet
GRN Espagnolette

Kod / *Code*	LTS-1Y
Adet / *Piece*	2



Zincir Askı Aparatı
Chain Hanger Apparatus

Kod / *Code*	LTS-1Y
Adet / *Piece*	2



M4 Fiberli Somun
M4 Fiber Nut

Kod / *Code*	LTS-1Y
Adet / *Piece*	8



GRN Kol
GRN Arm

Kod / *Code*	LTS-5
Adet / *Piece*	2



GRN Vida Seti
GRN Bolt Set

Kod / *Code*	LTS-1Y
Adet / *Piece*	1



Vasistas Makas
Vasistas Scissors

Kod / *Code*	LTS-1Y
Adet / *Piece*	2



6001 Rulman
6001 Bearing

Kod / *Code*	LTS-1Y
Adet / *Piece*	1



Zincirli Aksesuar Seti Yeni

Chain Accessories New Set

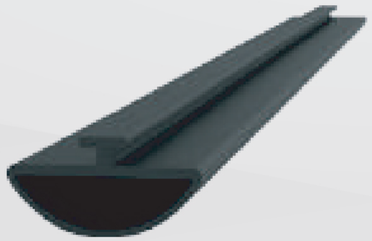

Motor Kutusu Çontası
Engine Box Seal

Kod / *Code*	GYT-28
Adet / *Piece*	75 Meters

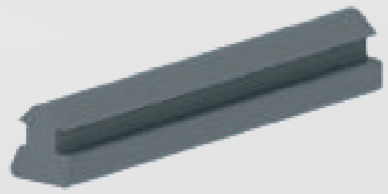

Kenetli Profil Contası
Clamped Profile Bolt

Kod / *Code*	GYT-27
Adet / *Piece*	300 meters



67x800 Kıl Fitil
67x800 Bristle Wick

Kod / *Code*	GYT-29
Adet / *Piece*	250 meters



120 NM Elektronik Motor
120 NM Electronic Motor

Kod / *Code*	ERS-120NM-ELK
Adet / *Piece*	1



GRN Kumanda
GRN Control

Kod / *Code*	ERS-809
Adet / *Piece*	1



SİLİNEBİLİR LOTUS GİYOTİN / LOTUS CLEANABLE GUILLOTINE

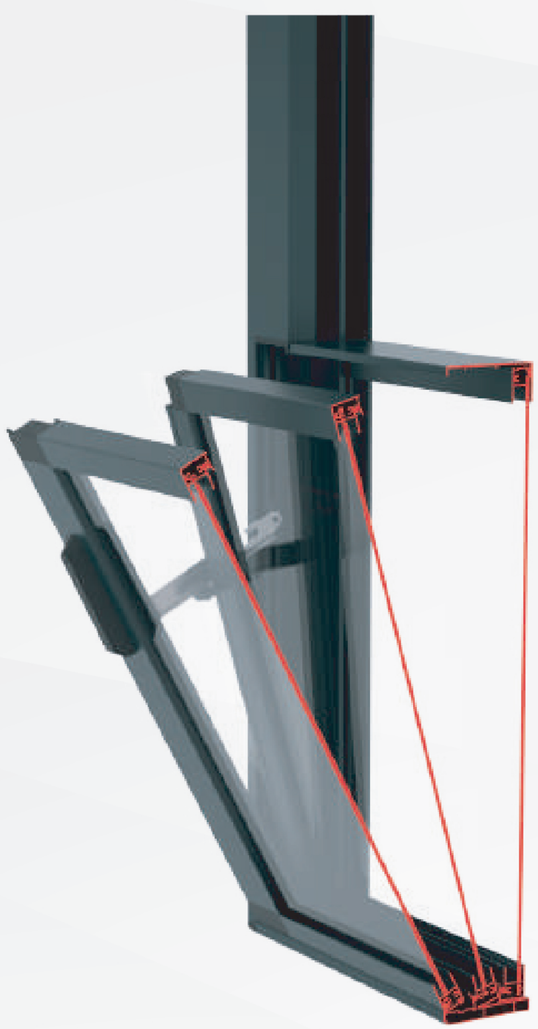

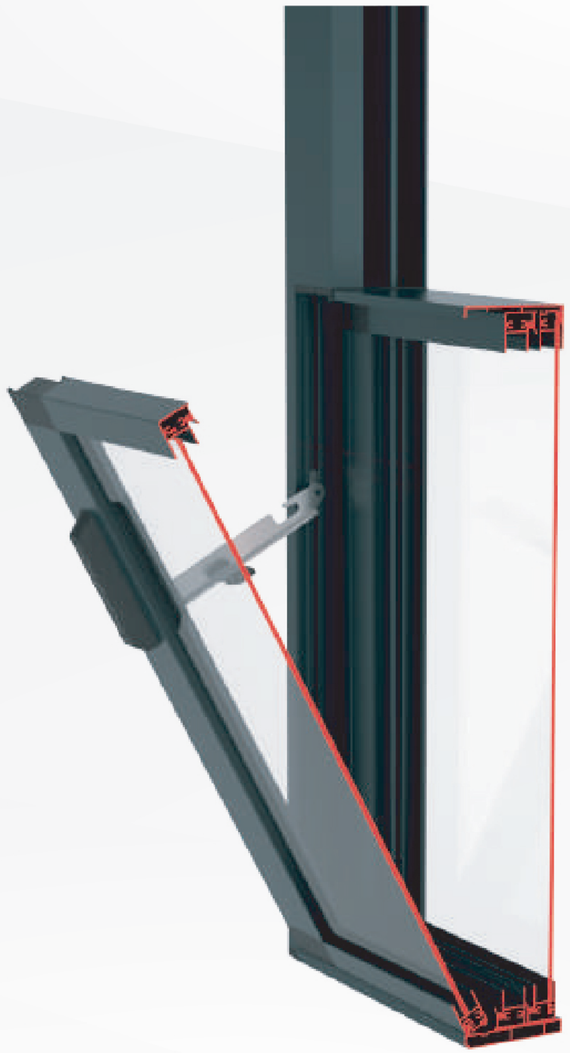

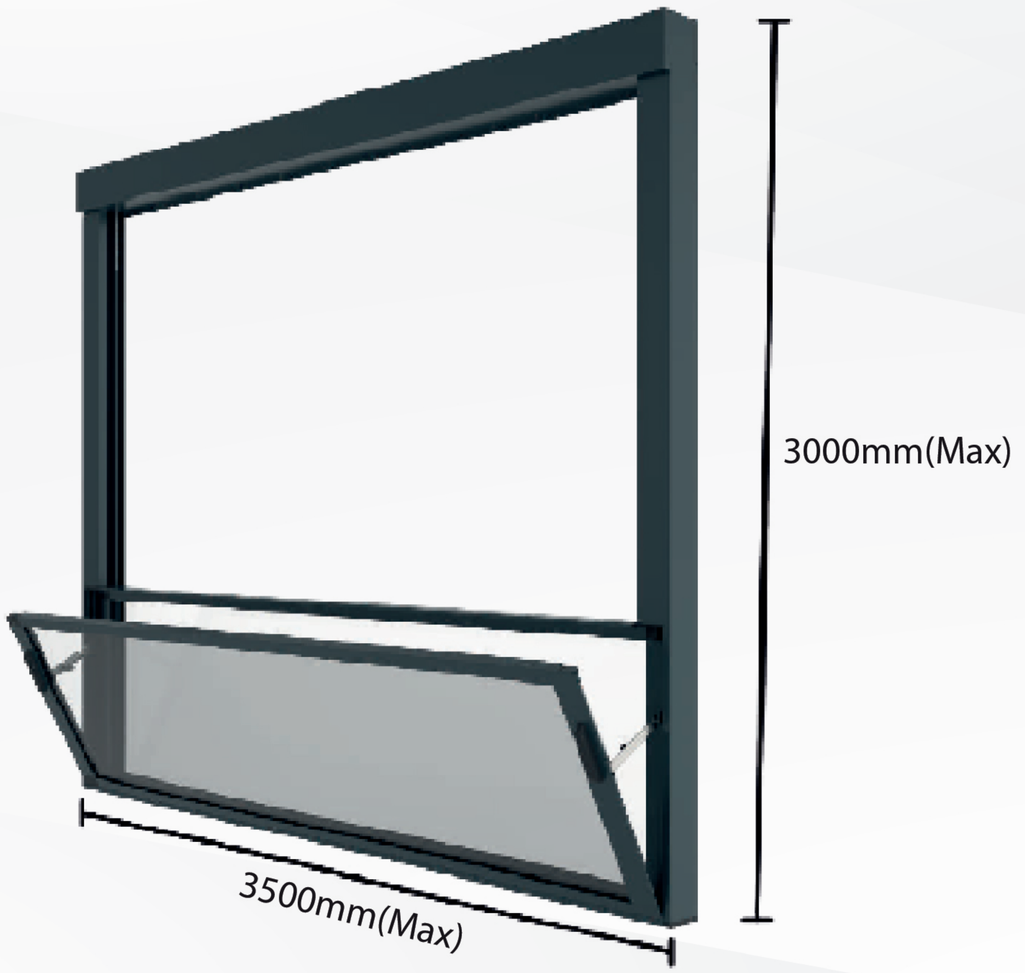

ZİNCİRLİ SİSTEM MONTAJI

CHAIN SYSTEM INSTALLATION





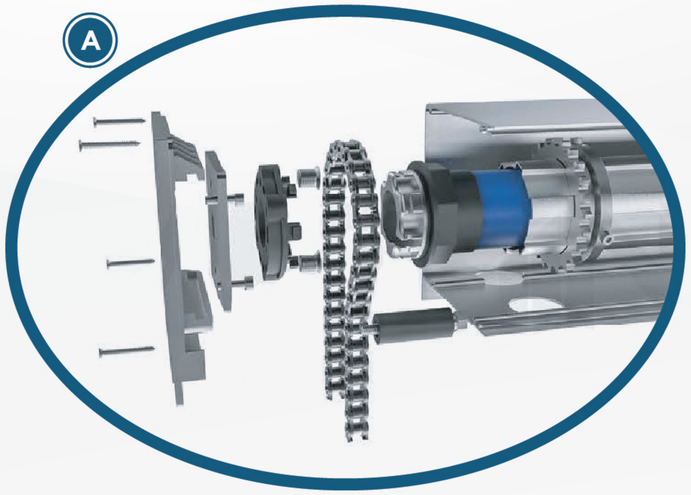

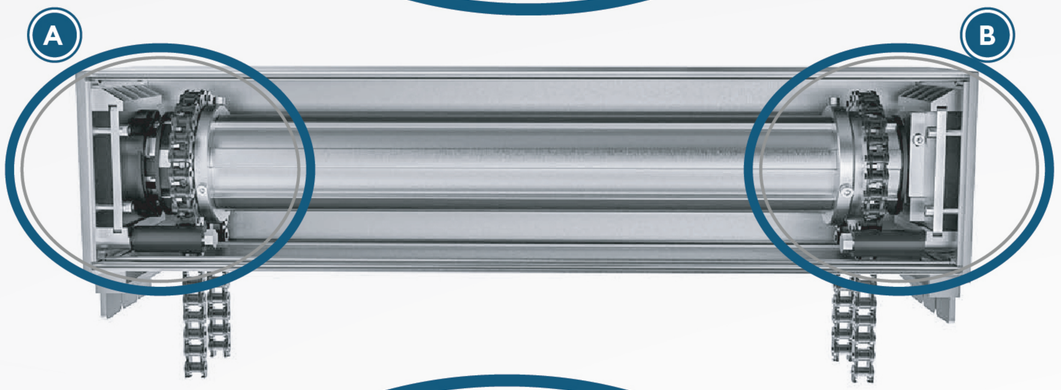

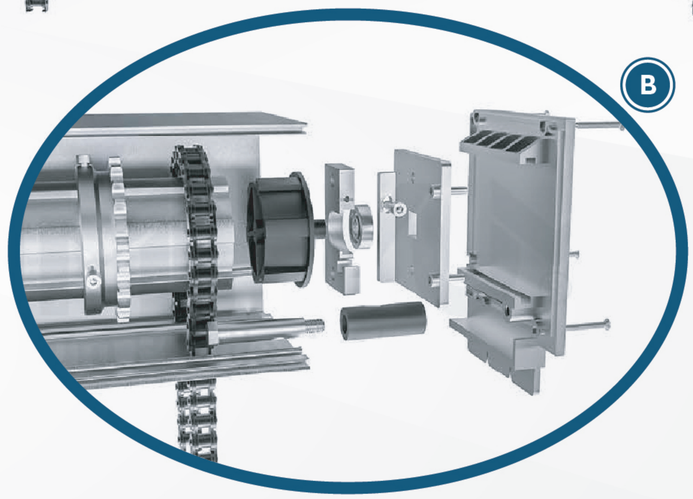





PANORAMA CAM SİSTEMLERİ

PANORAMA GLASS SYSTEMS

GÜRÜN
TENTE GÖLGELENDİRME

- *24mm Çift Cam ve 8mm Tek Cam Kullanabilme*
- *Kapaklı Motor Kutusu ile Kolay Montaj*
- *Kayışlı ve Zincirli Kullanıma Uygun*
- *Ayrılabilir Dikme Ayaklarıyla Hızlı Kanat Montajı*

- *Kanal Gizleme Kapakları*
- *Kertmesiz Bağlı ile Kolay İmalat*
- *Alüminyum Motor Borusu*

- *Compatible with 24mm Double Glass and 8mm Single Glass*
- *Easy Installation with Covered Motor Box*
- *Suitable for Belt and Chain Operation*
- *Fast Wing Assembly with Detachable Post Feet*

- *Channel Concealment Covers*
- *Easy Production with Notch-Free Connection*
- *Aluminum Motor Tube*





8MM TEMPERLİ CAM KESİM ÖLÇÜ LİSTESİ

8MM TEMPERED GLASS CUTTING MEASUREMENT LIST

KALIP NO	TEKNİK RESİM	ÜRÜN ADI	ADET	KESİM ÖLÇÜSÜ
37272		MOTOR KASASI (DIŞ) OUTER MOTOR CASING	1	A-29mm
37271		MOTOR KAPAĞI (İÇ) INNER MOTOR COVER	1	A-30mm
37267		RAY PROFİLİ RAIL PROFILE	2	B-155mm
37268		RAY İÇ KAPAMA PROFİLİ INNER RAIL COVER PROFILE	4	B-156mm
37269		RAY DIŞ KAPAMA TIRNAKLI PROFİLİ OUTER RAIL COVER PROFILE	2	B-183mm
37270		RAY KAPAMA PROFİLİ RAIL CLOSING PROFILE	2	KALIP NO (37267-37263)+74mm MOLD NO (37267–37263) + 74 mm
37266		ALT BAZA BOTTOM BASE	1	A-30mm
37265		KAPAK PROFİL (24mm ısı cam için) COVER PROFILE (for 24mm insulated glass)	1	A-180mm
37264		TIRNAKLI PROFİL (24mm ısı cam için) LOCKING PROFILE (for 24mm insulated glass)	4	A-180mm
37263		TIRNAKSIZ 1. CAM ALT PROFİL (24mm ısı cam için) NON-LOCKING LOWER GLASS PROFILE (24mm)	1	A-180mm
37263		TIRNAKSIZ YAN DİKME PROFİL (24mm ısı cam için) SIDE FRAME PROFILE (24mm)	6	KALIP NO 37267/3-50mm MOLD NO 37267/3 – 50 mm
37281		8 MM CAM ADAPTÖRÜ 8MM GLASS ADAPTER	1	A-180mm
37281		8 MM CAM ADAPTÖRÜ 8MM GLASS ADAPTER	6	KALIP NO 37267/3-50mm MOLD NO 37267/3 – 50 mm
37115		MOTOR BORUSU MOTOR TUBE	1	HER MOTORA GÖRE DEĞİŞİKLİK YAPAR IT VARIES ACCORDING TO EACH MOTOR
		8 mm TEMPERLİ CAM HESAPLAMASI 8mm TEMPERED GLASS CALCULATION	3	(L) A-148mm (H) V (37267/3-50mm)+21 (L) A-148 mm (H) V (37267/3–50 mm) + 21

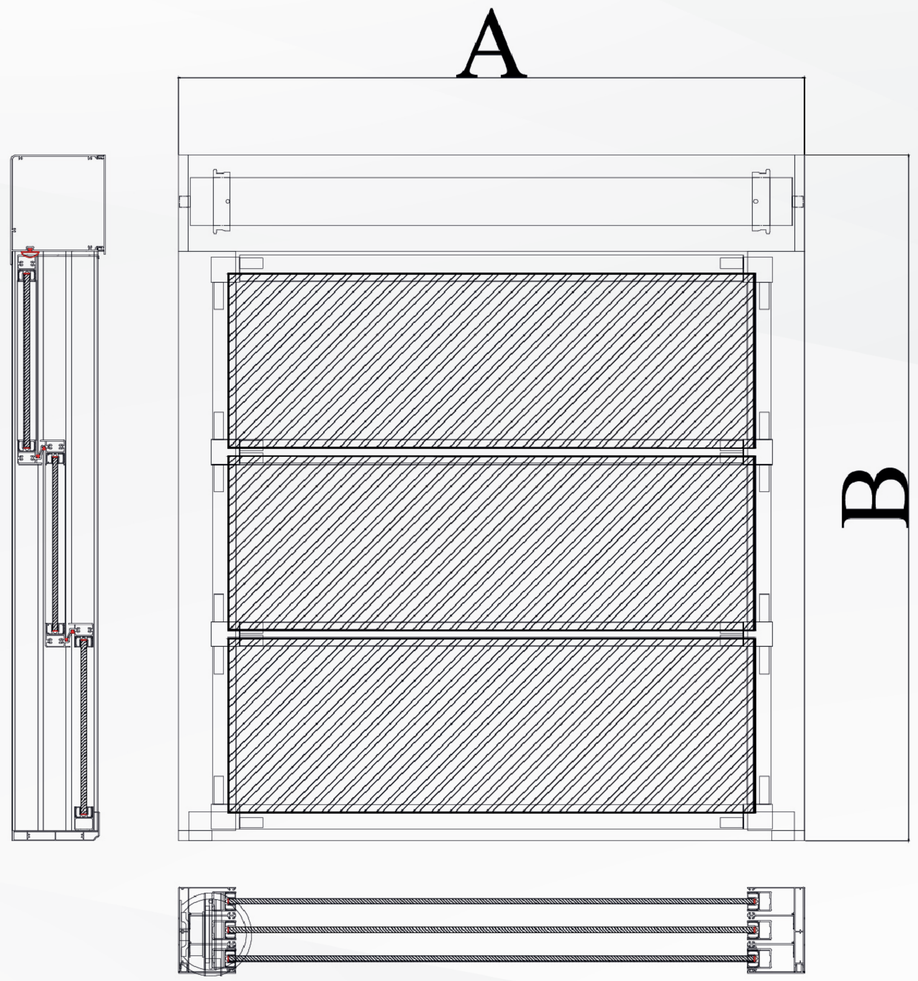

24MM TEMPERLİ CAM KESİM ÖLÇÜ LİSTESİ

24MM TEMPERED GLASS CUTTING MEASUREMENT LIST

KALIP NO	TEKNİK RESİM	ÜRÜN ADI	ADET	KESİM ÖLÇÜSÜ
37272		MOTOR KASASI (DIŞ) OUTER MOTOR CASING	1	A-29mm
37271		MOTOR KAPAĞI (İÇ) INNER MOTOR COVER	1	A-30mm
37267	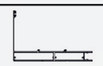	RAY PROFİLİ RAIL PROFILE	2	B-155mm
37268		RAY İÇ KAPAMA PROFİLİ INNER RAIL COVER PROFILE	4	B-156mm
37269		RAY DIŞ KAPAMA TIRNAKLI PROFİLİ OUTER RAIL COVER PROFILE	2	B-183mm
37270		RAY KAPAMA PROFİLİ RAIL CLOSING PROFILE	2	KALIP NO (37267-37263)+74mm MOLD NO (37267–37263) + 74 mm
37266		ALT BAZA BOTTOM BASE	1	A-30mm
37265		KAPAK PROFİL (24mm ısı cam için) COVER PROFILE (for 24mm insulated glass)	1	A-180mm
37264		TIRNAKLI PROFİL (24mm ısı cam için) LOCKING PROFILE (for 24mm insulated glass)	4	A-180mm
37263		TIRNAKSIZ 1. CAM ALT PROFİL (24mm ısı cam için) NON-LOCKING LOWER GLASS PROFILE (24mm)	1	A-180mm
37263		TIRNAKSIZ YAN DİKME PROFİL (24mm ısı cam için) SIDE FRAME PROFILE (24mm)	6	KALIP NO 37267/3-50mm MOLD NO 37267/3 – 50 mm
37281		8 MM CAM ADAPTÖRÜ 8MM GLASS ADAPTER	1	A-180mm
37281		8 MM CAM ADAPTÖRÜ 8MM GLASS ADAPTER	6	KALIP NO 37267/3-50mm MOLD NO 37267/3 – 50 mm
37115		MOTOR BORUSU MOTOR TUBE	1	HER MOTORA GÖRE DEĞİŞİKLİK YAPAR IT VARIES ACCORDING TO EACH MOTOR
		8 mm TEMPERLİ CAM HESAPLAMASI 8mm TEMPERED GLASS CALCULATION	3	(L) A-148mm (H) V (37267/3-50mm)+21 (L) A-148 mm (H) V (37267/3–50 mm) + 21

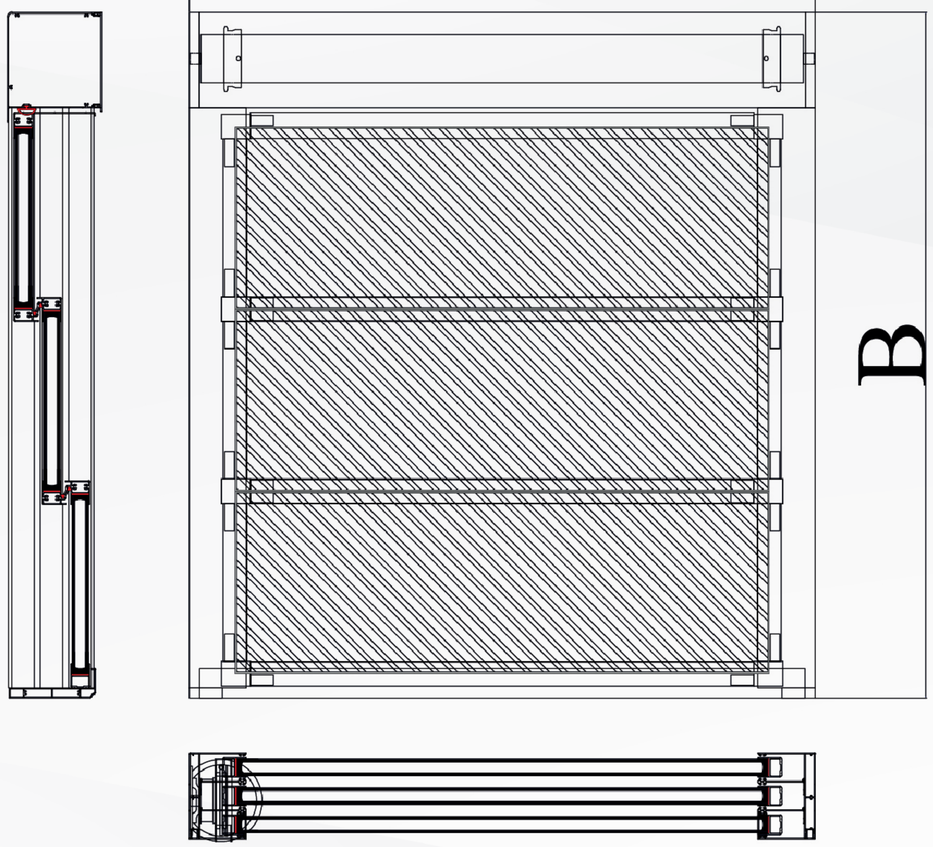



Motor Kutusu Profili
Engine Box Profile

Ürün Kodu:37272
Product Code:37272

Weight kg/m: 2,645
(138 x 160 x 2mm)



Motor Kutusu Kapak Profili
Engine Box Cover Profile

Ürün Kodu:37271
Product Code:37271

Weight kg/m: 0,847
(13 x 145 x 1,8mm)



Ray Profili
Rail Profile

Ürün Kodu:32267
Product Code:32267

Weight kg/m: 1,624
(84 x 124 x 1,6mm)



Alt Baza Profili
Lower Base Profile

Ürün Kodu:37266
Product Code:37266

Weight kg/m: 1,483
(15 x 127 x 43 x 1,5mm)



Ray İç Tırnak Profili
Ray İnner Nail Profile

Ürün Kodu:37268
Product Code:37268

Weight kg/m: 0,464
(22 x 68 x 1,6mm)



Ray Dış Tırnak Profili
Ray External Nail Profile

Ürün Kodu:37269
Product Code:37269

Weight kg/m: 0,475
(13 x 84 x 1,6mm)



Ray Kapak Profili
Rail Cover Profile

Ürün Kodu:37270
Product Code:37270

Weight kg/m: 0,230
(13 x 39 x 1,3mm)



Tüp Motor Borusu
Tube Motor Profile

Ürün Kodu:37115
Product Code:37115

Weight kg/m: 1
(72,5 x 1,5mm)



24mm Trabzan Profili
24mm Handrail Profile

Ürün Kodu:37265
Product Code:37265

Weight kg/m: 1,285
(38 x 120 x 1,6mm)



24mm Dikme ve Alt Profili
24mm Sewing and Bottom Profile

Ürün Kodu:37263
Product Code:37263

Weight kg/m: 0,545
(28 x 35 x 1,6mm)



24mm Çekici Profili
24mm Attractive Profile

Ürün Kodu:37264
Product Code:37264

Weight kg/m: 0,825
(38 x 35 x 1,6mm)



8mm Adaptör
8mm Adapter

Ürün Kodu:37281
Product Code:37281

Weight kg/m: 0,353
(24,6 x 16,1 x 1,25mm)

GİYOTİN ZİNCİRLİ AKSESUAR TAKIMI GYT-01

GUILLOTINE CHAINED ACCESSORY SET GYT-01

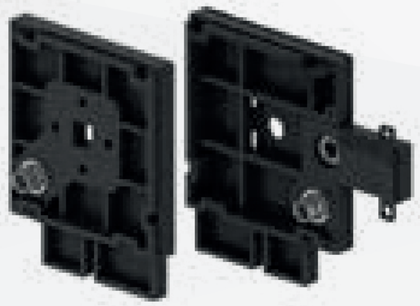

Tüp Motor Kapağı Sağ Sol
Tube Engine Cover Right Left
Ürün Kodu: GYT-07/05
Product Code: GYT-07/05
Adet: 2 parça
Quantity: 2 piece



Alt Baza Profili Parçası
Sub-Base And Side Profile
Ürün Kodu: GYT-06
Product Code: GYT-06
Adet: 2 parça
Quantity: 2 piece



Köşe Kapak
Plastic Side Cover
Ürün Kodu: GYT-10
Product Code: GYT-10
Adet: 2 parça
Quantity: 2 piece



Köşe Takozu
Glass Corner Connection
Ürün Kodu: GYT-11
Product Code: GYT-11
Adet: 12 parça
Quantity: 12 piece



Zincir Dişli
Sprocket
Kod: GYT-12
Code: GYT-12
Adet: 2 parça
Quantity: 2 piece



Zincir
Chain
Kod: GYT-19
Code: GYT-19
Adet: 5 metre
Quantity: 5 meter



Zincir Bağlantı Aparatı
Chain Connection
Ürün Kodu: GYT-13
Product Code: GYT-13
Adet: 2 parça
Quantity: 2 piece



Boru Başı
Pipe Head
Ürün Kodu: GYT-14
Product Code: GYT-14
Adet: 1 parça
Quantity: 1 piece



M12 Civata
M12 Bolt
Ürün Kodu: M-12
Product Code: M-12
Adet: 2 parça
Quantity: 2 piece

GİYOTİN KAYIŞLI AKSESUAR TAKIMI GYT-01

GUILLOTINE BELTED ACCESSORY SET GYT-01

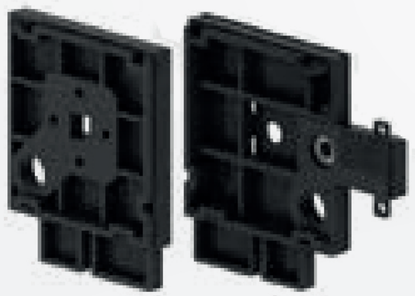

Tüp Motor Kapağı Sağ Sol
Tube Engine Cover Right Left
Ürün Kodu: GYT-07/05
Product Code: GYT-07/05
Adet: 2 parça
Quantity: 2 piece



Alt Baza Profili Parçası
Sub-Base And Side Profile
Ürün Kodu: GYT-06
Product Code: GYT-06
Adet: 2 parça
Quantity: 2 piece



Köşe Kapak
Plastic Side Cover
Ürün Kodu: GYT-10
Product Code: GYT-10
Adet: 2 parça
Quantity: 2 piece



Triger Kasnağı
Timig Pulley
Ürün Kodu: GYT-15
Product Code: GYT-15
Adet: 2 parça
Quantity: 2 piece



Kasnak Kayış Sıkıştırma T Sac
Ürün Kodu: GYT-22
Product Code: GYT-22
Adet: 4 parça
Quantity: 4 piece

Kayış Bağlantı Pimi
Ürün Kodu: GYT-23
Product Code: GYT-23
Adet: 2 parça
Quantity: 2 piece

Kayış Alt Sıkıştırma
Ürün Kodu: GYT-24
Product Code: GYT-24
Adet: 4 parça
Quantity: 4 piece



Kayış Alt Stoplama
Belt Bottom Stopping
Ürün Kodu: GYT-25
Product Code: GYT-25
Adet: 2 parça
Quantity: 2 piece



Köşe Takozu
Glass Corner Connection
Ürün Kodu: GYT-11
Product Code: GYT-11
Adet: 12 parça
Quantity: 12 piece



Boru Başı T
Pipe Head T
Ürün Kodu: GYT-14
Product Code: GYT-14
Adet: 1 parça
Quantity: 1 piece


Gürün

GİYOTİN AKSESUARLARI
GUILLOTINE ACCESSORIES



T3-F20 Kayış
T3-F20 Belt

Ürün Kodu: GYT-21
Product Code: GYT-21

1 Top: 100 metre
1 Roll: 100 meter



Kenetli Profil Çontası
Clamped Profile Bolt

Ürün Kodu: GYT-27
Product Code: GYT-27

1 Top: 300 metre
1 Roll: 300 meter



Motor Kutusu Çontası
Engine Box Seal

Ürün Kodu: GYT-28
Product Code: GYT-28

1 Top: 75 metre
1 Roll: 75 meter



67x800 Kıl Fitil
67x800 Bristle Wick

Ürün Kodu: GYT-29
Product Code: GYT-29

1 Top: 250 metre
1 Roll: 250 meter



Giyotin GRN Motor Aparatı
Guillotine GRN Engine Apparatus

Ürün Kodu: GYT-26-1
Product Code: GYT-26-1

Adet: 1 parça
Quantity: 1 piece



Giyotin Becker Motor Aparatı
Guillotine Becker Engine Apparatus

Ürün Kodu: GYT-26-2
Product Code: GYT-26-2

Adet: 1 parça
Quantity: 1 piece



Giyotin Evrensel Motor Aparatı
Guillotine Universal Engine Apparatus

Ürün Kodu: GYT-26-3
Product Code: GYT-26-3

Adet: 1 parça
Quantity: 1 piece



Motor Switch Bileziği
Engine Switch Ring

Ürün Kodu: PRG-151
Product Code: PRG-151

Adet: 1 parça
Quantity: 1 piece

GİYOTİN CİVATA TAKIMI ZİNCİRLİ GYT-30

GUILLOTINE BOLT SET CHAINED GYT-30

3.9x22 YHB Vida
3.9x22 YHB Screw
Ürün Kodu:
Product Code:
Adet: 8 parça
Quantity: 8 piece

4.8x16 YHB Vida
4.8x16 YHB Screw
Ürün Kodu:
Product Code:
Adet: 24 parça
Quantity: 24 piece

4.8x60 YHB Vida
4.8x60 YHB Screw
Ürün Kodu:
Product Code:
Adet: 24 parça
Quantity: 24 piece

M6x22 HB İnbus Civata
M6x22 İnbus Bolt
Ürün Kodu:
Product Code:
Adet: 2 parça
Quantity: 2 piece

M3 Fiberli Somun
M3 Fiber Nut
Ürün Kodu:
Product Code:
Adet: 2 parça
Quantity: 2 piece

M3x25 İnbus Civata
M3x25 İnbus Bolt
Ürün Kodu:
Product Code:
Adet: 2 parça
Quantity: 2 piece

GİYOTİN CİVATA TAKIMI KAYIŞLI GYT-30

GUILLOTINE BOLT SET BELTED GYT-30

3.9x22 YHB Vida
3.9x22 YHB Screw
Ürün Kodu:
Product Code:
Adet: 8 parça
Quantity: 8 piece

4.8x16 YHB Vida
4.8x16 YHB Screw
Ürün Kodu:
Product Code:
Adet: 24 parça
Quantity: 24 piece

4.8x60 YHB Vida
4.8x60 YHB Screw
Ürün Kodu:
Product Code:
Adet: 24 parça
Quantity: 24 piece

M6x22 HB İnbus Civata
M6x22 İnbus Bolt
Ürün Kodu:
Product Code:
Adet: 2 parça
Quantity: 2 piece

ZİNCİRLİ SİSTEM MONTAJI

CHAINED SYSTEM INSTALLATION



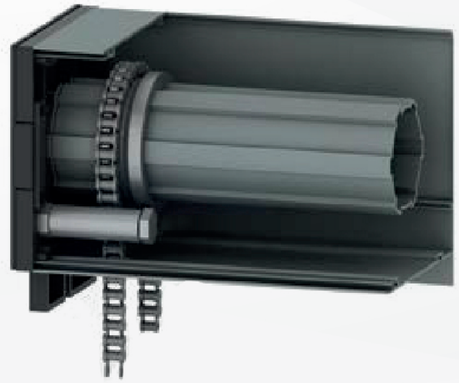



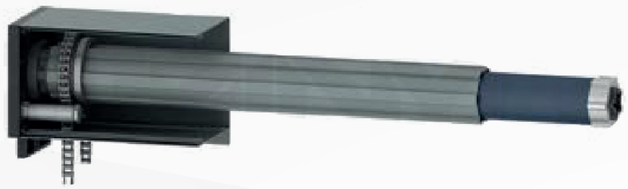



KANAT MONTAJI

WING INSTALLATION

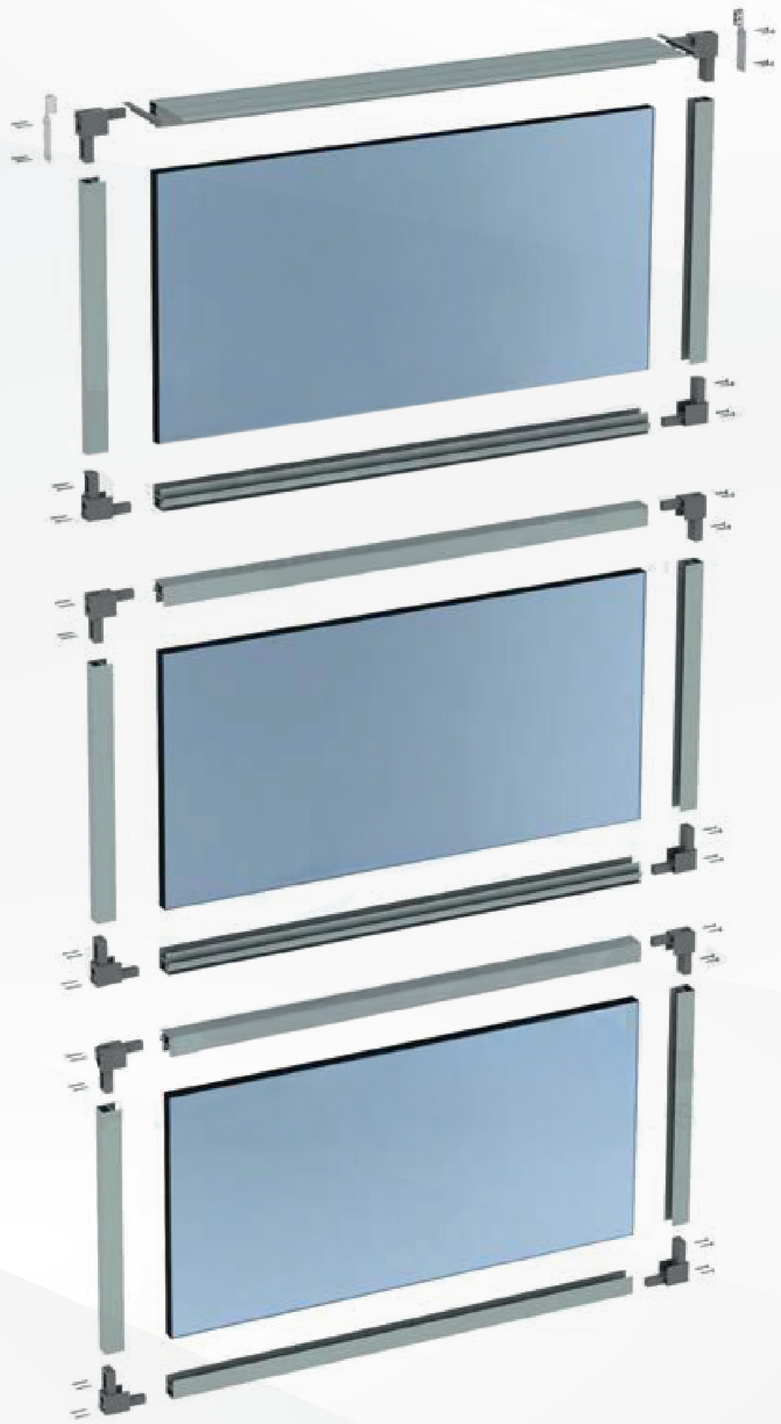

GÜRÜN®

TENTE GÖLGELENDİRME

Bayilere Özel Demonte Satış, Kolay Lojistik.
Exclusive for Dealers Demounted Sales, Easy Logistics.

Modern Tasarım, Hızlı Üretim.
Modern Design, Quick Production

Satış / Pazarlama
0549 676 70 04
0554 770 70 04

İhracat / Export
+90 543 675 70 04
+90 543 676 70 04

www.guruntente.com

Ata Mah. Astis Yapı Koop. Tralles Bulvarı No:2/E
Efeler/AYDIN

guruntente@hotmail.com
ihracat@guruntente.com

SİLİNEBİLİR LOTUS GİYOTİN

LOTUS CLEANABLE GUILLOTINE

GÜRÜN
TENTE GÖLGELENDİRME